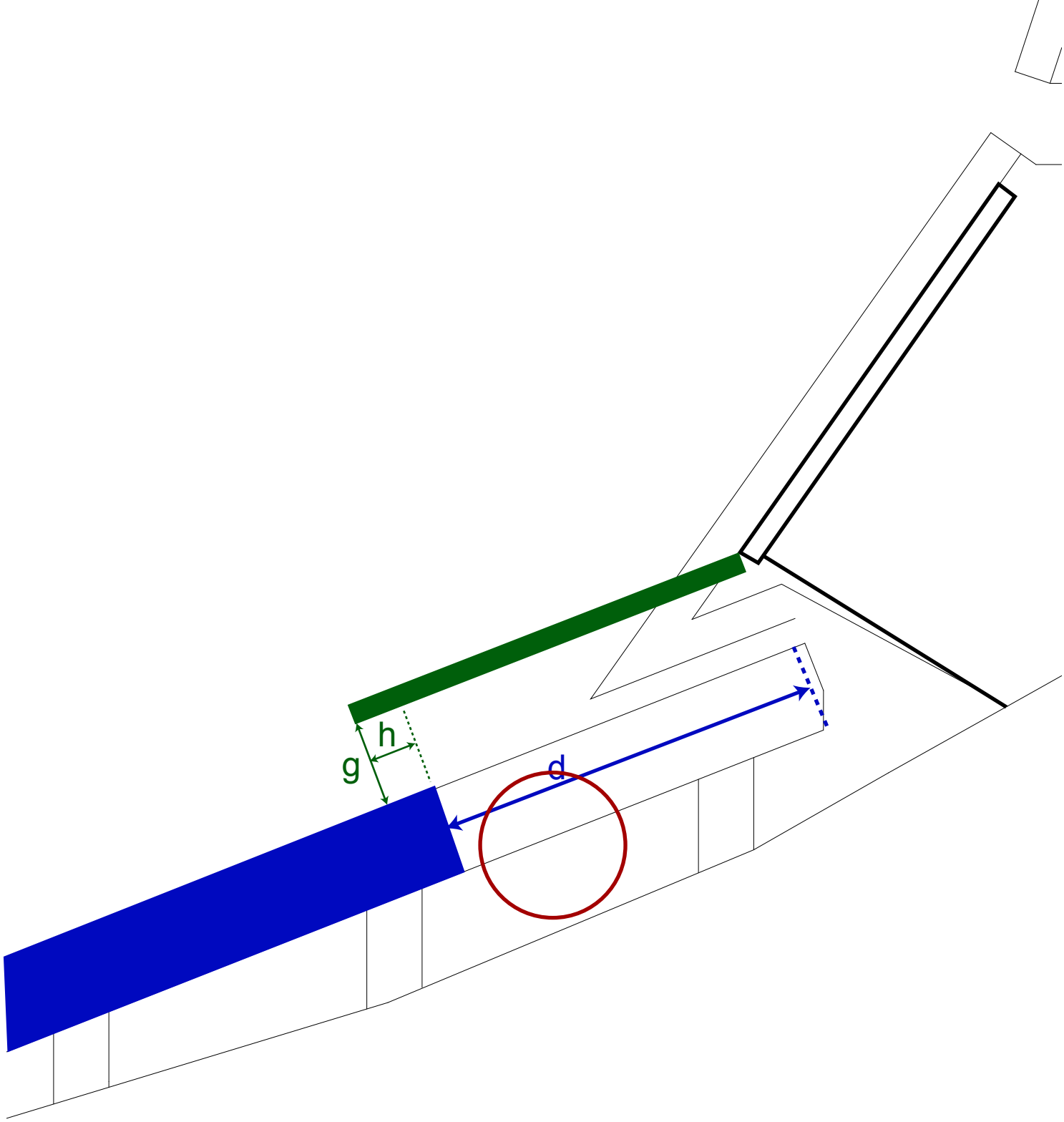
h
g
d